РИС. 2

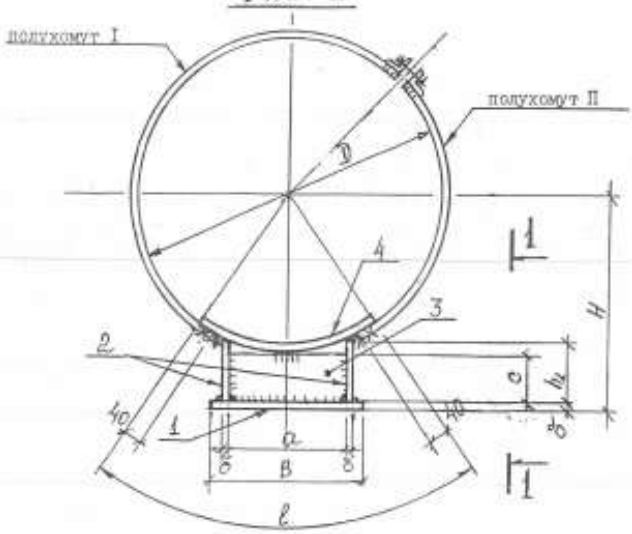

1 - 1

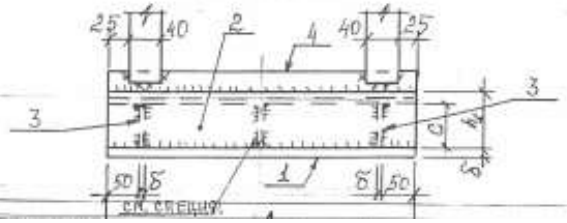

РИС. 3

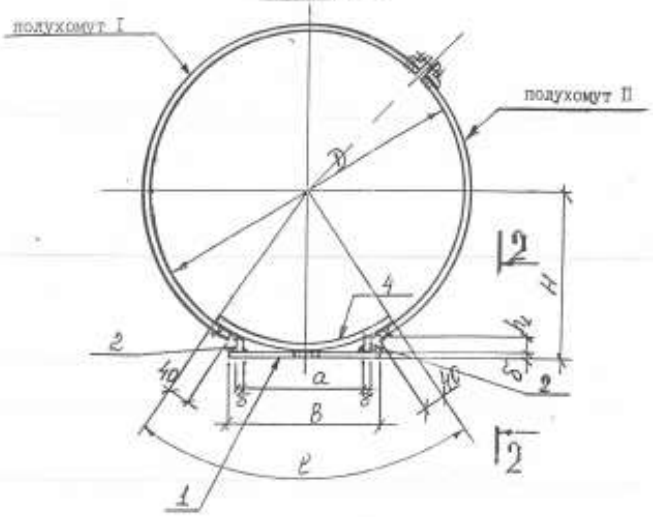
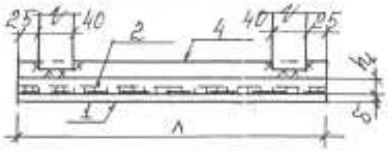
2 - 2